Sections de solides et volumes

Exercice 6 : marchand de boites de conserves

Un marchand indique sur sa nouvelle boite de conserve qu'il a rajouté 27 % de produit en plus par rapport à l'ancien modèle.
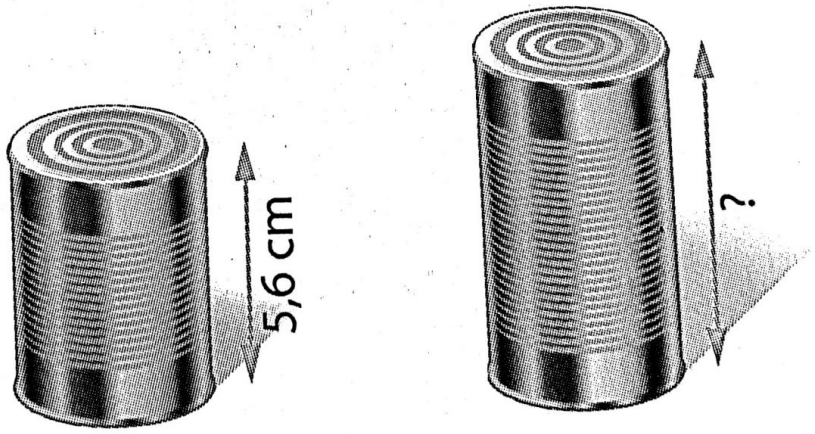
- Quelle est la hauteur de la nouvelle boite de conserve sachant que le diamètre n'a pas changé ? Justifier la réponse.